Станции автоматического водоснабжения

AUTO JET L

AUTO JET 80 L
AUTO JET 100 L
AUTO JET 110 L

~220 В; 50 Гц | Латунь | ≤100 г/м³ | Гарантия 2 года

Станции автоматического водоснабжения на базе поверхностных самовсасывающих центробежных насосов JET L с удлиненным встроенным эжектором.

24, 50 л

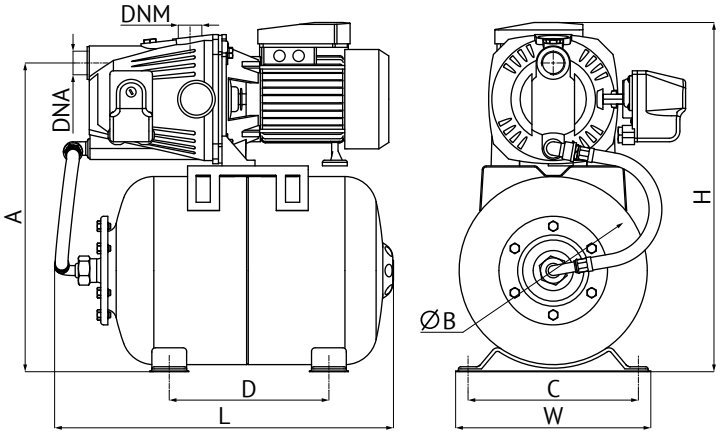

5 л

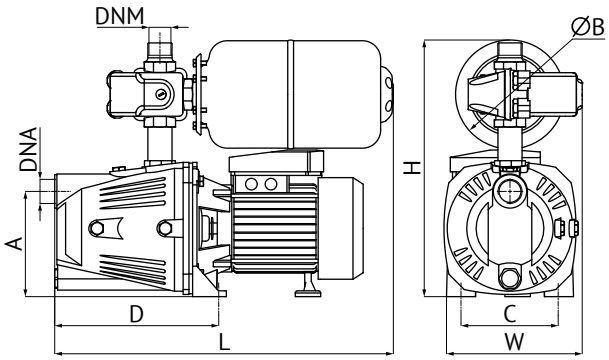

Таблица размеров

Модель	Объем бака г/а, л	Габаритные размеры L, мм	W, мм	H, мм	A, мм	B, мм	C, мм	D, мм	DNA, дюйм	DNM, дюйм	Размеры коробки l, мм	w, мм	h, мм	Вес нетто, кг г/а сталь	г/а нерж. сталь
AUTO JET 80 L	5	465	200	370	150	150	135	220	1	1	470	240	390	16,3	–
	24	480	315	490	445	265	240	225	1	1	540	310	520	19,0	19,5
	50	580	360	580	535	350	240	265	1	1	630	360	590	21,5	22,0
AUTO JET 100 L	5	465	200	370	150	150	135	220	1	1	470	240	390	16,4	–
	24	480	315	490	445	265	240	225	1	1	540	310	520	19,9	20,5
	50	580	360	580	535	350	240	265	1	1	630	360	590	22,9	23,2
AUTO JET 110 L	24	480	315	490	445	265	240	225	1	1	540	310	520	20,8	21,2
	50	580	360	580	535	350	240	265	1	1	630	360	590	23,5	24,0

Характеристики

Параметры	*Модель AUTO JET L*		
	80 L	100 L	110L
Материал корпуса насоса		чугун	
Материал рабочего колеса		латунь	
Параметры электрической сети, *В; Гц*		~ 220; 50	
Мощность электродвигателя, *Вт*	600	750	900
Производительность макс, *л/мин*	50	60	50
Напор макс, *м*	38	43	53
Диаметр вход. и напорного отверстий, *дюйм*		1×1	
Макс. содержание взвешенных частиц, *г/м³*		не более 100	
Допустимый размер взвешенных частиц, *мм*		не более 1	
Диапазон рабочих температур воды, *°С*		от +1 до +35	
Максимальная высота всасывания, *м*		8	
Давление включения, *МПа*		0,15	
Давление выключения, *МПа*		0,30	

Напорно-расходные характеристики
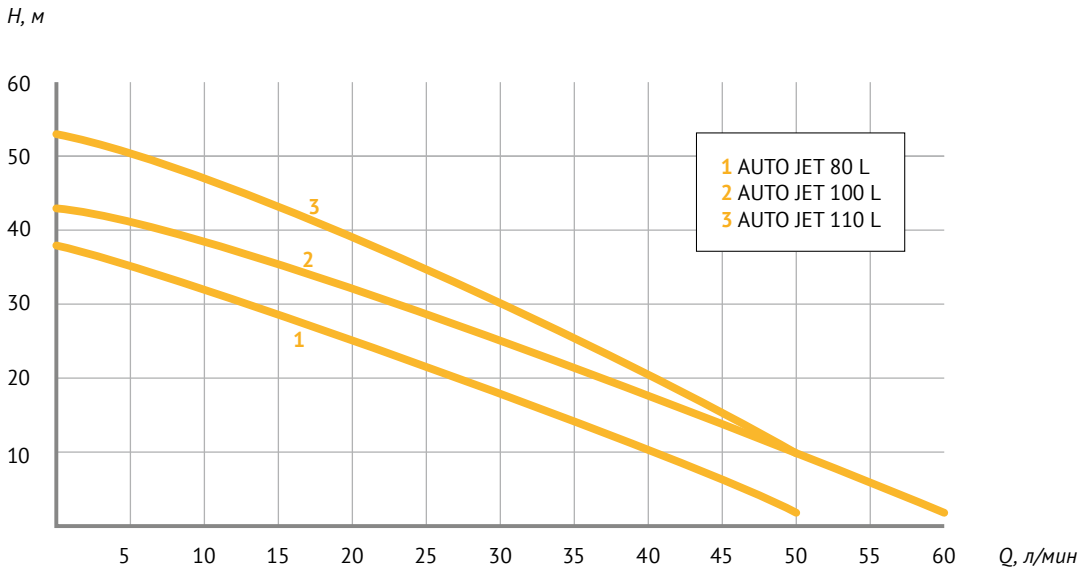
Модель	*P, кВт*	*Q*	*Производительность*							
		л/мин	0	10	20	30	40	50	60	70
		м³/час	0	0,6	1,2	1,8	2,4	3,0	3,6	4,2
AUTO JET 80 L	0,6	*Напор, м*	38	32	25	18	11	2	–	–
AUTO JET 100 L	0,75		43	38	32	25	18	10	2	–
AUTO JET 110 L	0,9		53	48	40	32	18	10	–	–